LUXUS ZEIGT SICH IN DEN KLEINEN DETAILS

Prostor

Programm 2014

Solero®

WWW.PARASOLS.NL

Prostor P6

GENIESSEN AN DER FRISCHEN LUFT WIRD IMMER BELIEBTER. SOLERO BRINGT MIT DER PROSTOR-SERIE EINE REIHE EINZIGARTIGER SONNENSCHIRME AUF DEN MARKT, DIE AUS IHREM EINGANGSBEREICH ETWAS GANZ BESONDERES MACHEN. DIESE MODERNEN UND VIELSEITIGEN SCHIRME WERDEN FÜR SIE MASSGESCHNEIDERT UND GEBEN IHRER TERRASSE DEN BESONDEREN FINISHING TOUCH!

EINZIGARTES PATENTIERTES SYSTEM

Der Solero Prostor ist mehr als ein Sonnenschirm, er ist eine leicht einklappbare Überdachung mit vielen Möglichkeiten. Der Aufbau besteht nämlich aus einem Mittelpfahl, an dem bis zu vier Schirme befestigt werden können. Mittels der patentierten Bedienung, mit Gasdruckfeder, werden die Schirme kinderleicht wieder eingeklappt. Sie können die Schirme unabhängig von einander öffnen und schließen.

Sehen Sie den Film:

Exklusiv Platten

Plattenständer 90x90cm
Mit 8 Platten: 130Kg
Mit 12 Platten: 185Kg
Nicht geeignet für XL-Version

Exklusiv Platten

Plattenständer 100x100cm
Mit 4 Platten: 115Kg
Mit 8 Platten: 215Kg

Bodenanker in Beton zu gießen. Aus Rostfrei Stahl und Aluminium.

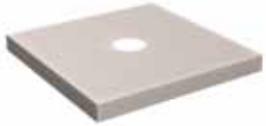

Alu Deckel für Plattenständer (optional)

Aufbaumöglichkeiten und Abmessungen

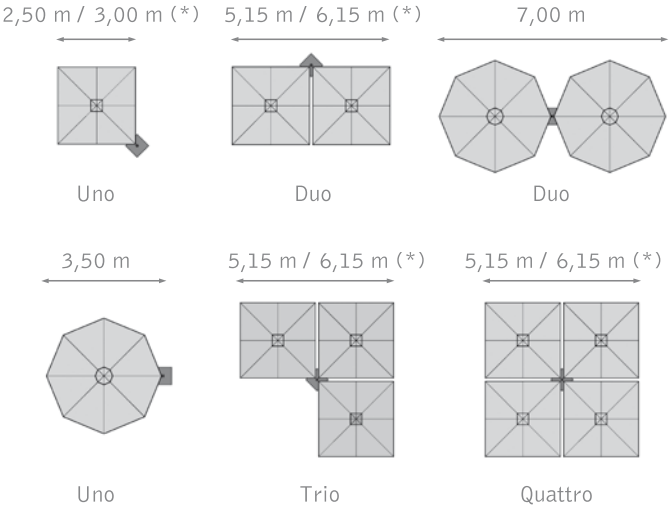

(*) XL-version

Wandmontage

Wandbügel, geliefert pro 2 Stück. Nur geeignet für P6 Uno oder P6 Duo viereckig.

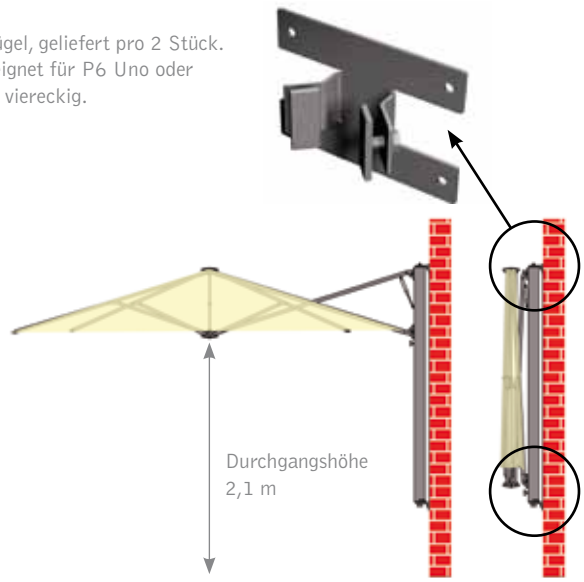

Spezifikationen

- Aluminium Profil
- 1 bis 4 Schirme pro Alu-Mast
- Patentiertes "One-Move" System
- verschiedenen Ausführungen erhältlich
- Schirme sind unabhängig von einander zu bedienen
- Abnehmbare Regenrinnen
- Bedruckung möglich (für Gastronomie)
- Elektrische Bedienung erhältlich

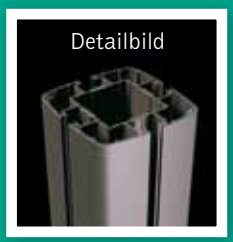

WEITERE INFO:

> ONE-MOVE SYSTEM SEITE 6
> FARBEN SEITE 6
> ZUBEHÖR SEITE 7

Prostor P7

DER SOLERO PROSTOR P7 WAND-SONNENSCHIRM IST IN DREI AUSFÜHRUNGEN LIEFERBAR: VIERECKIG 250 CM UND 300 CM, UND RUND MIT EINEM DURCHMESSER VON 350 CM. FÜR WELCHE AUSFÜHRUNG SIE SICH AUCH ENTSCHEIDEN, DER P7-WAND-SONNENSCHIRM LÄSST SICH IMMER MIT LEICHTIGKEIT BEDIENEN. MIT HILFE DER INTEGRIERTEN GASDRUCKFEDER, SCHIEBEN SIE DEN SONNENSCHIRM MÜHELOS IN DIE GEÖFFNETE ODER GESCHLOSSENE POSITION.

300° SCHWENKBAR

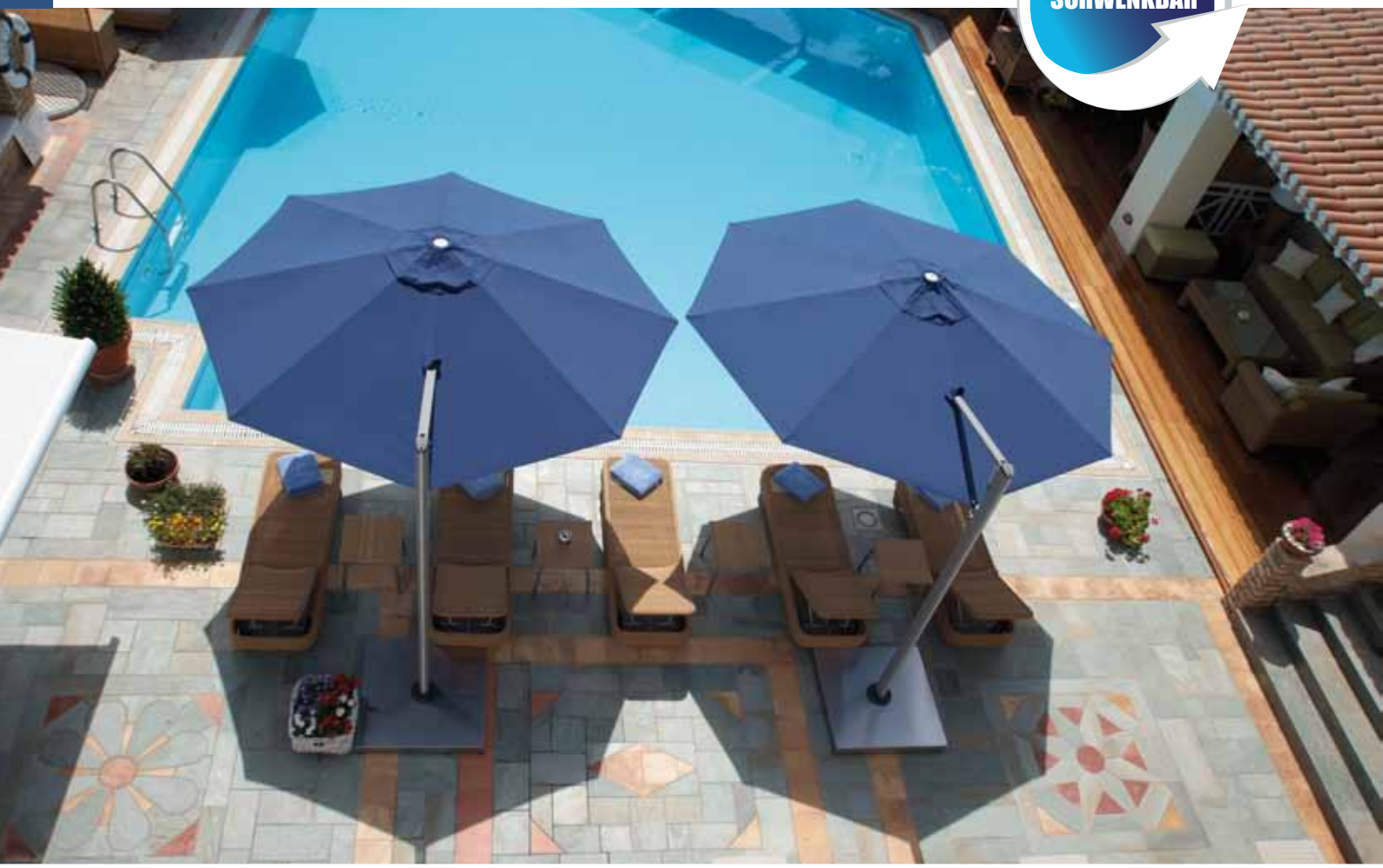

DER SONNE HINTERHER

Der solide Sockel des P7 Sonnenschirms hat einen bequemen Drehmechanismus. Damit ist der Schirm 300° stufenlos schwenkbar. Mit diesem Schirm können Sie ganz leicht bestimmen, wo der Schatten hinfallen soll.

Sehen Sie den Film:

Exklusiv Platten

Plattenständer 90x90cm
Mit 8 Platten: 130Kg
Mit 12 Platten: 185Kg
Nicht geeignet für XL-Version

Exklusiv Platten

Plattenständer 100x100cm
Mit 4 Platten: 115Kg
Mit 8 Platten: 205Kg

Bodenanker in Beton zu gießen. Aus Rostfrei Stahl und Aluminium.

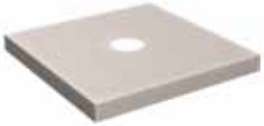

Alu Deckel für Plattenständer (optional)

Abmessungen

2,50 m / 3,00 m (*)

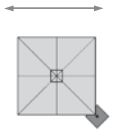

Uno

3,50 m

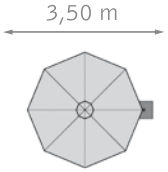

Uno

(*) XL-version

P7 300° schwenkbar

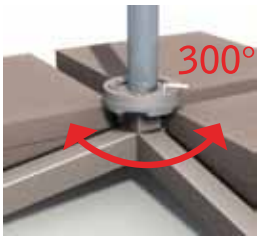

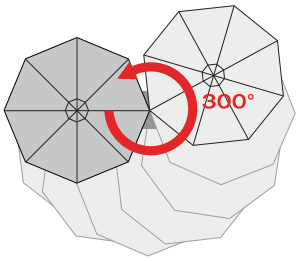

Wandmontage

Unterseite

Oberseite

Drehbare Wandbügel inklusiv Pfahl.

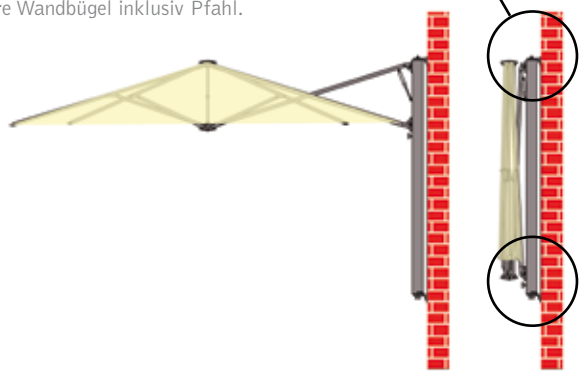

Spezifikationen

- 300˚ schwenkbar
- Patentiertes 'One-Move' System
- Verschiedenen Bespannungsgrößen

WEITERE INFO:

> ONE-MOVE SYSTEM SEITE 6
> FARBEN SEITE 6
> ZUBEHÖR SEITE 7

Stofffarben P6 und P7

UPF 30+ | UPF 50+

Natural white, Butter cup, Bitter orange, Terra cotta, Paris red

White sand, Taupe, Black widow, Lead grey, Carbon grey

DICKSON ACRYL
- Gewicht: 290g/m²
- Farbechtheit: 7-8 / 8
- Wasserfest: >300mm Wassersäule
- Waschbar
- Hohe UPF Wert
- Schimmelbeständig

Die Tücher sind waschbar und einfach zu ersetzen

Solero Schirm-Bespannungen bieten einen hervorragenden Schutz gegen die schädlichen Einflüsse der Sonne. Durch die Beschädigung der Ozonschicht werden stets weniger ultraviolette Strahlungen gefiltert und darum wird eine qualitativ hochwertige Bespannung für optimalen Sonnenschutz immer wichtiger. Mit Ausnahme der Farbe "Naturel" filtern alle Bespannungen 100 % der schädlichen ultravioletten Strahlung. Dies dokumentieren wir mit dem LSF 50+, der Solero "Naturel" bietet Ihnen einen LSF von 30+

Verschiedene Farben

Die Standard-Pulverbeschichtung der Prostor Schirme ist Grau (RAL 9007). Die neue Sondereditionen sind auch in schwarz (RAL 9005) oder weiß (RAL 9016) erhältlich.

Patenttiertes One – Move System

Öffnen und Schließen ist ebenso simpel wie genial; mittels der patentierten Gasdruckfeder gleitet der Schirm geschmeidig in die gewünschte Position

Aufbaumöglichkeiten:

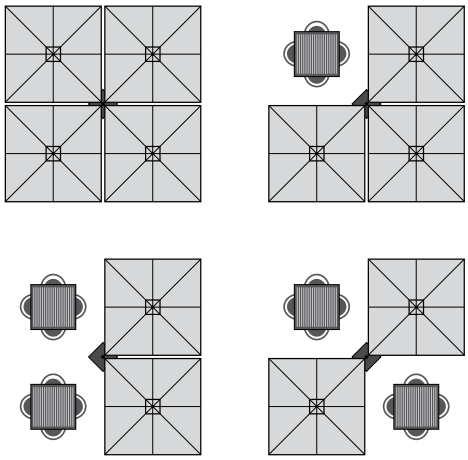

Zubehör P6 + P7

Die wasserdichte Schutzhülle gehört zur Standardausrüstung.

Optional ist integrierte Beleuchtung erhältlich mit Fernbedienung.

Die Schirme können miteinander verbunden werden. Regenrinne sind abnehmbar.

Elektrische Infrarotstrahler - 1500 W

- IPX5 (Spritzwassergeschützt)
- Montage auf eine spezielle Slider (Schiebesystem)
- Steckdose ist auf dem Mast montiert
- Die Heizung braucht nicht entfernt zu werden beim Öffnen und Schließenrella.

Bild

Prostor P4

ES GIBT SITUATIONEN, IN DENEN ES NICHT GEWÜNSCHT ODER GAR UNMÖGLICH IST, EINEN SONNENSCHIRM IN DER TERRASSE ZU VERANKERN. SIE KÖNNTEN SICH IN DIESEM FALL FÜR EINEN FAHRBAREN SONNENSCHIRMSOCKEL ENTSCHEIDEN, DENN OFT STEHT EIN SOLCHER SOCKEL DOCH SEHR IM WEG. UND ERST RECHT, WENN SIE JEDEN QUADRATMETER IHRER TERRASSE ODER IHRES BALKONS NUTZEN MÖCHTEN. SOLERO WANDSONNENSCHIRME SIND IN DIESEM FALL EINE ECHTE ALTERNATIVE.

IM GANZEN KOMPAKT

Der Solero Prostor P4 Wand-Sonnenschirm ist standardmäßig mit einer eingebauten Gasdruckfeder, für hervorragende Bedienerfreundlichkeit, ausgestattet! Mit einem Hebel bringen Sie diesen einzigartigen Wandschirm im Handumdrehen in eine horizontale Position. Darüber hinaus können Sie den Arm mithilfe dieses schwarzen Hebels auf 140 cm bis 180 cm verlängern.

Spezifikationen

- Patentiertes 'Easy-Opening' System
- Teleskoparm von 140 bis 180 cm
- Der Schirm kann 10° kippen

Einfacher geht es nicht...

- Einfach zu bedienen
- Horizontale, vertikale und auf 45 ° verschließbar
- Gasdruckfeder (Standard) zur Kompensierung des Gewichts
- Arm Gewicht: 4,75 kg

1 Öffnen Sie den Arm um die 45° Position

2 Öffnen Sie den Sonnenschirm

3 Bringen Sie den Arm um die 90° Position

4 Öffnen Sie den Sonnenschirm

Farben

Die Tücher sind waschbar und einfach zu ersetzen.

100% Olefin 'COSLAN': spinndüsengefärbt

- Gewicht: 190 g/m2
- Farbbeständigkeit: 7-8/8
- Wasserabstoßend
- UPF 40+

Abmessungen

Wandmontage

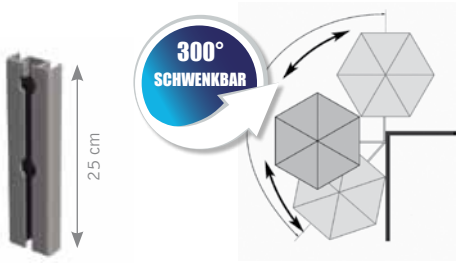

Max. schwenkbar bei der Winkelmontage

Wandmontage

Selbstverständlich erhalten Sie kostenlos zur der Bestellung eines P4 eine passende Schutzhülle.

PROSTOR P6 - P7: Freiarmschirm

ACHTUNG: Bitte immer I. TYP + II. BEFESTIGUNG + III. ZUBEHÖR angeben !

I. TYPE

PROSTOR P6*		excl. VAT (in €)	incl. 21% VAT (in €)
P6 - Uno	Multi Pfahl + 1 Schirm Ø 3,50m	1080,00	1306,80
	Multi Pfahl + 1 Schirm 2,50x2,50m	1040,00	1258,40
	Multi Pfahl + 1 Schirm 3,00x3,00m (XL)	1230,00	1488,30
P6 - Duo	Multi Pfahl + 1 Schirm Ø 3,50m	1880,00	2274,80
	Multi Pfahl + 1 Schirm 2,50x2,50m	1800,00	2178,00
	Multi Pfahl + 1 Schirm 3,00x3,00m (XL)	2180,00	2637,80
P6 - Trio	Multi Pfahl + 3 Schirme 2,50x2,50m	2555,00	3091,55
	Multi Pfahl + 3 Schirme 3,00x3,00m (XL)	3125,00	3781,25
P6 - Quattro	Multi Pfahl + 4 Schirme 2,50x2,50m	3295,00	3986,95
	Multi Pfahl + 4 Schirme 3,00x3,00m (XL)	4045,00	4894,45

PROSTOR P7*			
P7 - Uno	Single Pfahl + 1 Schirm Ø 3,50m	1015,00	1228,15
	Single Pfahl + 1 Schirm 2,50x 2,50m	975,00	1179,75
	Single Pfahl + 1 Schirm 3,00x 3,00m (XL)	1165,00	1409,65
P7 - Mauer	Single Pfahl Mauer + drehbare Wandbügel + 1 Schirm Ø 3,50m	1080,00	1306,80
	Single Pfahl Mauer + drehbare Wandbügel + 1 Schirm 2,50x2,50m	1040,00	1258,40
	Single Pfahl Mauer + drehbare Wandbügel + 1 Schirm 3,00x3,00m (XL)	1250,00	1512,50

PROSTOR P6-P7 LIMITED EDITION : Weiß oder Schwarz

Preize oben +5% (diese Limited Edition ist nicht geeignet für XL-Version)

* inklusive Schutzhülle

II. BEFESTIGUNG

PROSTOR P6		
Schirmsockel aus warm galvanisiertem Stahl 90x90cm (Fliesen 40x40x4cm exkl.*)**	350,00	423,50
Schirmsockel aus warm galvanisiertem Stahl 100x100cm (Fliesen 50x50x5cm exkl.*)	350,00	423,50
Bodenhülse 120,00	145,20	
Wandbügel (pro 2 Stück)*** 75,00	90,75	

PROSTOR P7		
Schirmsockel aus warm galvanisiertem Stahl 90x90cm mit drehelement (Fliesen 40x40x4cm exkl.*)**	405,00	490,05
Schirmsockel aus warm galvanisiertem Stahl 100x100cm mit drehelement (Fliesen 50x50x5cm exkl.*)	405,00	490,05
Bodenhülse mit drehelement 230,00	278,30	

* Fliesen erhältlich in jedem Baumarkt

** Nicht geeignet fur XL; *** Nicht geeignet fur Ø 3,50m

III. ZUBEHÖR

PROSTOR P6-P7		
Deckel aus Edelstahl für Schirmsockel 90x90cm	180,00	217,80
Deckel aus Alu für Schirmsockel 90x90cm oder 100x100cm (lackiert in RAL 9007)	195,00	235,95
Deckel aus Alu für Schirmsockel 90x90cm oder 100x100cm (lackiert in weiß oder schwarz)	220,00	266,20
LED Beleuchtung (1 Schirm) + Fernbedienung	285,00	344,85
LED Beleuchtung (2 Schirme) + Fernbedienung	395,00	477,95
LED Beleuchtung (3 Schirme) + Fernbedienung	505,00	611,05
LED Beleuchtung (4 Schirme) + Fernbedienung	615,00	744,15
Elektrische Bedienung P6 Schirm	700,00	847,00

III. ZUBEHÖR

PROSTOR P6-P7	excl. VAT (in €)	incl. 21% VAT (in €)
Regenrinne für Schirm 2,50x2,50m (Preis pro Stück)	50,00	60,50
Regenrinne für Schirm 3,00x 3,00m (XL) (Preis pro Stück)	55,00	66,55
Rollen mit Bremse (Preis pro 4 Stück) - nur geeignet für Uno Modelle	85,00	102,85
Mehrpreis rostfreie Gasdruckfeder** (Preis pro Stück)	120,00	145,20
Heizung 1500 W	325,00	393,25
Einzele Steckdose für Heizung P7	30,00	36,30
Einzele Steckdose für Heizung P6	35,00	42,35
Doppelte Steckdose für Heizung P6	55,00	66,55
Ersatztuch 2,50x2,50m Acryl	225,00	272,25
Ersatztuch 3,00x 3,00m (XL) Acryl	330,00	399,30
Ersatztuch Ø 3,50m Acryl	260,00	314,60

** Nicht geeignet fur XL

PROSTOR P4: Teleskoparmschirm

ACHTUNG: Bitte immer I. TYP + II. ZUBEHÖR angeben !

I. TYPE

PROSTOR P4		
P4 - Mauer Wandprofil + 1 Teleskoparm + 1 Schirm Ø 2,70m	525,00	635,25

* inklusive Schutzhülle

II. ZUBEHÖR

PROSTOR P4		
Steckdose für Wandbefestigung P4 @	30,00	36,30
Klemmeschütz für Schirme nicht von PROSTOR (pro 8 Stück)	10,00	12,10
Ersatztuch Ø 2,70m Olefin	120,00	145,20

Unsere Allgemeinen Geschäfts- und Lieferbedingungen können auf unserer Webseite herunter geladen werden.

Solero®

Solero parasols • Industrieweg 210 • 5683 CH Best • tel. 0499-375327 • info@parasols.nl • www.parasols.nl